VIALES

# VERA X

Carreteras/
Vías urbanas

Calles
residenciales

Aparcamientos

Plataformas
logísticas

Estaciones

Carriles bici

## VERAXHISPALED

HISPALED 5/10 años GARANTÍA

HISPALED MADE IN SPAIN HECHO EN ESPAÑA

## Nueva generación de luminaria vial con una relación calidad/precio imbatible

### RENTABILIDAD Y EFICIENCIA

La serie Vera es una luminaria compacta, de línea simplificada, ideal para calles residenciales y vías urbanas de baja o moderada velocidad.

Solución de iluminación de máxima rentabilidad y rápida amortización. Permite reducir costes energéticos y disfrutar de todas las ventajas de la iluminación LED, con una inversión muy reducida.

IP66 | IK08 IK10 | 5-10 años garantía | regulable | 0-10 | DALI

FICHA TÉCNICA

ENEC 01; CE; RoHS; EN 60598-1:2009 + A11:2009; EN 60598-2-3:2003 + Corr:2005 + A1:2011; EN 62031:2009 + A1:2011; EN 62471:2008; IES LM-80; EN 61347-1:2008; EN 61347-2-13:2006; EN 55015:2006 + A1:2007+ A2:2009; EN 61547:2009; EN 61000-3-2:2006 + A1:2009 + A2:2009; EN 61000-3-3:2008; EN 61000-4-2,3,4,5,6,8,11; UL 8750; IEC 60598-1:2008; IEC 60598-2-3:2002; IEC 62031:2008; IEC 62471:2008; IES LM-80; IEC 61347-1:2008; IEC 61347-2-13:2006; IEC 55015:2006; + A1:2007 + A2:2009; IEC 61547:2009; IEC 61000-3:2006; A1:2009 + A2:2009; IEC 61000-3-3:2008; IEC 6100-4-2,3,4,5,6,8,11; UL 8750;

El modelo Vera X Series ofrece soluciones de hasta 160W de potencia, garantizando óptimos resultados en todo tipo de calles y vías urbanas con unos costes mínimos de inversión. Su estructura de aluminio inyectado con cubierta plana, y la disposición de espacios independientes para bloque óptico y driver, proporcionan una excelente disipación del calor, garantizando una vida útil superior a las 100.000 horas de funcionamiento.

Es apta para montaje post-top o de entrada lateral, permitiendo la regulación en inclinación para adaptarse perfectamente a las necesidades lumínicas de cada vía. Su aspecto ligero y su apertura sin herramientas, facilita el montaje en altura para el instalador, permitiendo opcionalmente, un sistema de desconexión eléctrico en apertura que ofrece una seguridad máxima al ser manipulada. Esta luminaria vial ofrece múltiples paquetes lumínicos, con un amplio abanico de distribuciones fotométricas y corrientes de funcionamiento.

Permite la instalación "plug & play" de dispositivos compatibles con socket NEMA / ZHAGA, lo que garantiza una fácil integración con sistemas de telegestión punto a punto.

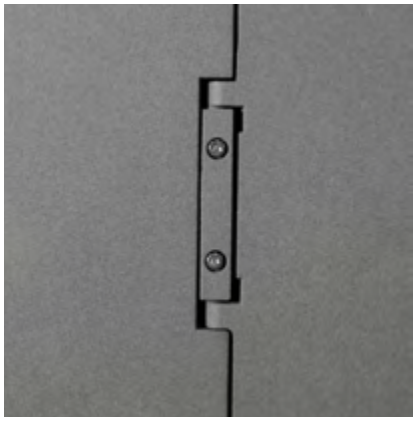
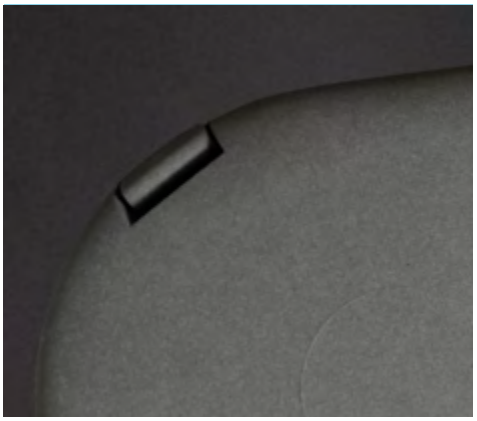

FICHA TÉCNICA

# VERA X

## VERA*

| | ESPECIFICACIONES |
|---|---|
| Estructura | Inyección de aluminio |
| Difusor | Vidrio templado/policarbonato |
| Dimensiones y peso | 704x289x113 mm / 7.3 kg |
| Sistemas de anclaje | Post-top y lateral<br>∅ hasta 65 mm con rotación de 0° a 90° |
| Grado de protección | IP66, IK08 (IK10 opcional) |
| Garantía | 5/7/10 años |
| Certificación | CE; RoHS |
| Clase de seguridad | I/II |
| Apertura | Sin herramienta,<br>con desconexión eléctrica opcional. |

## SISTEMAS DE CONTROL OPCIONALES

Regulación programable de hasta 8 niveles
Módulo de programación horaria
(35 progrs. | reprogramable desde CM | Distinción invierno-verano)
Telegestión punto a punto RFLight$_2$
DALI2/D4i, 1 -10V
CLO (nivel lumínico constante)
Regulación en cabecera
Regulación por línea de mando
Fotocelda
Socket NEMA 7 / Zhaga book 18
Otros: PLC, GPRS, 3G, NFC, Bluetooth, Narrow Band, 5G

## CARACTERÍSTICAS*

| | |
|---|---|
| Potencia | 40W-160W |
| Eficiencia lm/W | Hasta 170 lm/W |
| Tensión de entrada | 90-305 V / ~ 50-60Hz (según modelo) |
| Fuente de alimentación | PF > 0.95, Eficiencia > 88% (según modelo) |
| Vida útil | >100.000 horas (L90B10) |
| Tipo LED | Cree®, Nichia®, Osram® |
| Temperatura de color | 1.800 K - 6.000 K / PC-Ámbar / RGB |
| CRI mínimo | 70/80 |
| FHS | 0% |

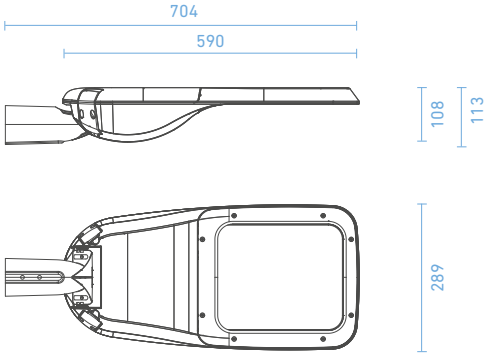


## VERSIONES*

| | ECO | ESTÁNDAR | PREMIUM |
|---|---|---|---|
| **PROTECCIÓN SOBRETENSIONES** | | | |
| 10 kV (en f. alim.) | ● | ✕ | ✕ |
| 10 kV (SPD ext.) | ✕ | ● | ● |
| 20 kV (SPD ext.) | ✕ | ○ | ○ |
| **REGULACIÓN** | | | |
| 8 Niveles | ● | ● | ✕ |
| MPH (reprogramable) | ✕ | ○ | ● |
| **CORRIENTE DE FUNCIONAMIENTO** | | | |
| 500 mA | ○ | ○ | ● |
| 700 mA | ○ | ● | ○ |
| 1000 mA | ● | ○ | ○ |

● Incluido
○ Opcional
✕ No disponible

## BLOQUE ÓPTICO

(Consultar para más opciones ópticas)

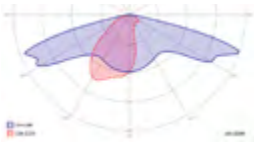

**ROAD I**
Distribución recomendada en vías con interdistancias extremas de hasta 6 veces la altura del poste

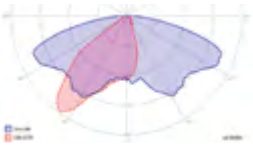

**ROAD II**
Distribución recomendada para calzadas con anchura de vía similar a la altura del poste

**ROAD III**
Distribución recomendada para calzadas de hasta dos carriles con interdistancias de hasta 4 veces la altura del poste

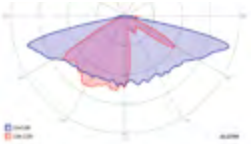

**ROAD IV**
Distribución recomendada en vías con interdistancias altas de hasta 5 veces la altura del poste

**URBAN 360**
Distribución recomendada para iluminación omnidireccional de altura media, como parques y plazas

* Especificaciones sujetas a cambios

GALICIA
AYUNTAMIENTO DE ORDES (A CORUÑA)
Instalación luminarias VERA de Hispaled